PATRIOT

ОПТИЧЕСКИЕ ПРИЦЕЛЫ

AIRGUNSTORE.RU
AirgunStore.ru
AirgunStore.ru
AirgunStore.ru
AirgunStore.ru
AIRGUNSTORE.RU

ОПТИЧЕСКИЕ ПРИЦЕЛЫ «PATRIOT»

| P4x20 | P4x28 | P3-7x20 | P3-7x28 | P4x32 | P6x40 | P3-9x32 | P3-9x40 | P3-9x32AO | P3-9x40AO | P3-9x32AOL | P3-9x40AOL | P3-9x32AOLM | P3-9x40AOLM | P4-16x40AOLM | P6-24x50AOLM

Оптические прицелы «Patriot» обеспечивают прицельную наводку при стрельбе и предназначены для установки на пневматическое оружие различного типа, спортивное и охотничье оружие под патроны определенного калибра.

<u>Особенности прицелов «Patriot»</u>

Надежная цельная трубка корпуса

- Прецизионное изготовление из авиационного алюминиевого сплава.
- Полная герметичность и заполнение азотом, предотвращающее запотевание оптики.
- Идеально подходит для использования в любой местности в любую погоду.

Герметично закрытые механизмы и барабанчики боковой и вертикальной поправки

- Для предотвращения проникновения внутрь влаги и запотевания механизмы боковой и вертикальной поправки оснащены уплотнителями, которые анодированы машинным способом.
- Постоянная точность цены щелчка, равная 1/8 MOA, обеспечивает меткую и стабильную стрельбу.

Многослойное покрытие линз для оптимального светопропускания

- Уникальное высокотехнологичное покрытие линз увеличивает светопропускание, оптимизирующее оптические свойства.
- Многослойное покрытие позволяет максимально полно использовать рассеянный свет для обеспечения наилучшего разрешения и четкости изображения.

Широкое поле зрения с тактической сеткой Mil-Dot (только у моделей с возможностью определения дистанции)

- Широкое поле зрения и четкое изображение по всей площади линзы способствует быстрому улавливанию цели даже на периферии изображения
- Точная тактическая сетка Mil-Dot позволяет стрелку оценить дистанцию до цели и повышает меткость.

Прецизионные детали, изготовленные машинным способом

- Гарантируют точную и плавную работу механики и обеспечивают повторяемость и надежность при эксплуатации.

Сетка с красной или красной/зеленой подсветкой (только у моделей с подсвечиваемыми сетками «L»)

- Регулируемая яркость подсвечиваемой сетки обеспечивает оптимальную четкость сетки при различных условиях освещенности, повышая меткость в условиях дневного и сумеречного света

Интервал рабочих температур прицела от минус 40 °С до плюс 50 °С

AIRGUNSTORE.RU
AIRGUNSTORE.RU

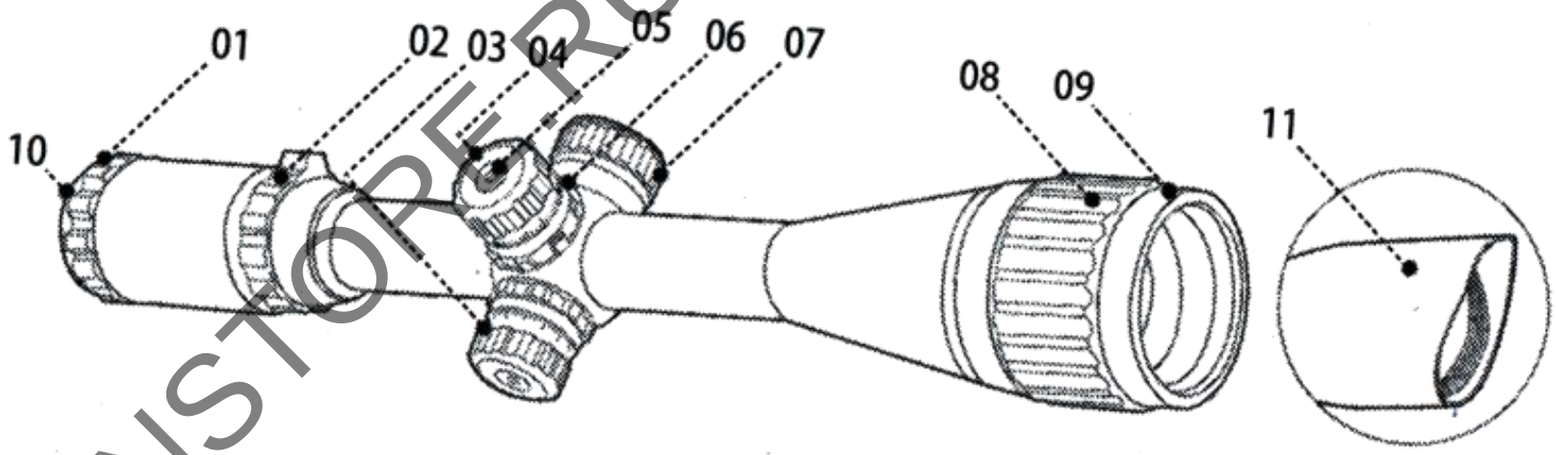

1. Регулировка диоптрии
2. Регулировка кратности (у моделей с переменной кратностью)
3. Барабанчик горизонтальных поправок
4. Барабанчик вертикальных поправок
5. Регулировочный винт
6. Кольцо фиксации поправок
7. Барабанчик регулировки яркости подсветки сетки (у моделей с подсветкой сетки) или регулировка параллакса (у моделей с боковой регулировкой параллакса)
8. Кольцо отстройки параллакса (у моделей АО с отстройкой параллакса на объективе)
9. Защитное кольцо
10. Окуляр
11. Бленда

Установка прицела

ОСТОРОЖНО: Перед установкой прицела обязательно проверьте, что ваша винтовка РАЗРЯЖЕНА, НЕ СТОИТ НА БОЕВОМ ВЗВОДЕ и, если это возможно, поставлена на предохранитель. Всегда соблюдайте технику безопасности при обращении с оружием.

1. Убедитесь, что у вас имеются высококачественные кольца или моноблоки нашего производства.
2. Установите основания колец или моноблока на крепежные приспособления винтовки
3. Снимите верхние полукольца и положите прицел на открытые нижние полукольца закрепленных оснований. Установите верхние полукольца обратно и крепко затяните винты пальцами.
4. Приложите винтовку к плечу в вашей естественной стойке для стрельбы. Отрегулируйте удаление выходного зрачка, чтобы видеть через прицел все поле зрения.
5. Найдя наилучшее удаление выходного зрачка, поверните прицел так, чтобы вертикальные перекрестия сетки оказались перпендикулярны винтовке
6. Затяните винты на кольцах, чтобы крепко зафиксировать прицел.

ВНИМАНИЕ: Не затягивайте винты с излишней силой, чтобы не повредить корпус прицела.

AIRGUNSTORE.RU
AIRGUNSTORE.RU

Пристрелка прицела

Целью пристрелки является совпадение точки прицеливания через прицел с точкой попадания пули, выпущенной из вашей винтовки.

1. Установите мишень на расстоянии 91 метр (100 ярдов). Для прицелов под пневматическое оружие установите мишень на расстоянии 32 метра (35 ярдов).
2. Будет лучше, если вы воспользуетесь для стабилизации винтовки сошками, мешком с песком или иным упором. Установите на прицеле максимальную кратность увеличения, прицельтесь в центр мишени и произведите пристрелочный выстрел с соблюдением техники безопасности.
3. Если точка попадания пули в точности совпала с центром мишени, прицел может считаться пристрелянным. В противном случае вам придется отрегулировать прицел посредством барабанчиков вертикальной и/или горизонтальной коррекции следующим образом:

3.1. **Вертикальная поправка** — открутите защитный колпачок на верхнем барабанчике. Пальцами поверните регулировочный маховик, чтобы внести необходимую поправку. Один щелчок в любом направлении приводит к смещению точки попадания примерно на 7 мм на мишени, отстоящей на 91 м. Установите защитный колпачок обратно.

3.2. **Горизонтальная поправка** — открутите защитный колпачок на правом барабанчике. Пальцами поверните регулировочный маховик, чтобы внести необходимую поправку. Один щелчок в любом направлении приводит к смещению точки попадания примерно на 7 мм на мишени, отстоящей на 91 м. Установите защитный колпачок обратно.

4. Внеся необходимые вертикальные и горизонтальные поправки, произведите следующий пристрелочный выстрел с соблюдением техники безопасности. Продолжайте вносить поправки на прицеле и производить пристрелочные выстрелы, пока пули не будут попадать в центр мишени, когда перекрестье сетки наведено на ее центр. Это может оказаться утомительным занятием, но оно необходимо для меткой стрельбы.

Примечание: Каждый щелчок регулировки смещает точку попадания на расстояния, указанные в следующей таблице.

Величина смещения в мм при одном щелчке вертикальной/горизонтальной поправки у моделей с ценой щелчка 1/4 MOA				
23 м	**32 м**	**46 м**	**91 м**	**183 м**
1,6 мм	**2,2 мм**	**3,2 мм**	**6,4 мм**	**12,7 мм**

Отстройка от параллакса и фокусировка

Отстройка от параллакса возможна лишь на моделях с обозначением «АО». Расположение кольца отстройки от параллакса может отличаться у разных моделей.

1. Прицельтесь по вашей мишени.
2. Отрегулируйте окуляр так, чтобы перекрестие прицела и цель были бы сфокусированы наиболее четко.

AIRGUNSTORE.RU
AIRGUNSTORE.RU

3. Поворотом кольца фокусировки на объективе укажите дистанцию до цели, при которой мишень будет видна наиболее отчетливо, и центр перекрестия не будет смещаться относительно мишени при легком движении головы.

Установка антибликовой бленды (опция)

1. Открутите с передней части объектива защитное кольцо.
2. Наверните на объектив подходящую антибликовую бленду.

Регулировка подсветки сетки прицела (только у моделей с обозначением «L»)

Поверните регулятор подсветки, чтобы настроить ее интенсивность. Вместе с прицелом поставляется литиевая батарейка, внешне похожая на монетку. При замене батарейки установите ее плюсовым контактом «+» вверх. Расположение реостата, регулирующего подсветку, может различаться.

Сетка прицела

Прицелы могут выпускаться с разными прицельными сетками, в зависимости от модели

Mil-Dot, Duplex, Rangefinder (Арбалетная)

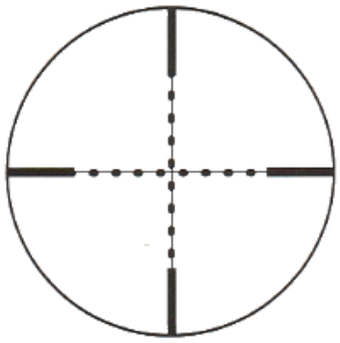
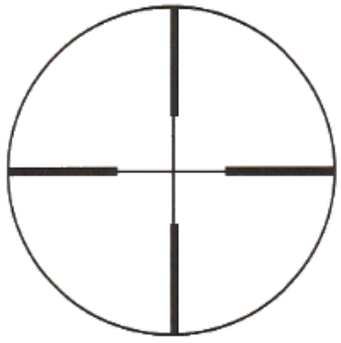
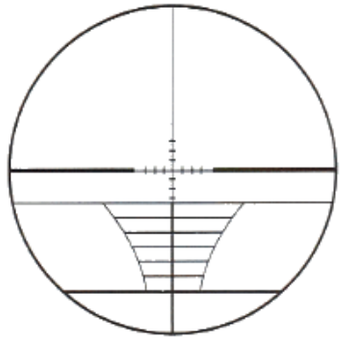

Уход и обслуживание прицела

1. Постарайтесь не ронять и не ударять прицел после его пристрелки.
2. Надевайте защитные колпачки, когда не пользуетесь прицелом.
3. Мягкой щеткой удаляйте любую пыль или песок с металлического корпуса прицела, чтобы на его покрытии не было царапин.
4. Протирайте линзы чистой фланелевой тряпочкой, чтобы они были чистыми и сухими. Не чистите линзы и не прикасайтесь к ним пальцами или ногтями.
5. Если вы не пользуетесь прицелом, храните его в прохладном сухом месте. Не допускайте контакта прицела с кислотами, щелочами или корродирующими химикатами.
6. Не пытайтесь смазывать какие-либо детали прицела.
7. Не разбирайте прицел. Не отсоединяйте и не ослабляйте крепление винтов или деталей. Любое подобное действие приведет к отмене гарантии.

AIRGUNSTORE.RU
AIRGUNSTORE.RU

ОСТОРОЖНО: Взгляд на солнце может привести к серьезному повреждению глаз. Никогда не смотрите на солнце через этот или какой-либо другой прицел.

Гарантийные обязательства

Гарантийный срок эксплуатации — 12 месяцев со дня продажи прицела через торговую сеть при условии соблюдения следующих правил.

- Прицел был приобретен новым.
- Прицел не разбирался, детали/винты не отсоединялись, и их крепление не ослаблялось, над прицелом не производилось никаких действий, связанных с вмешательством в его конструкцию. Любое свидетельство подобных действий приведет к отмене гарантии.
- Прицел не подвергался неправомерной эксплуатации, не был умышленно поврежден и не использовался в целях, отличных от тех, для которых он был создан.

Для гарантийного ремонта или замены прицела требуется наличие кассового чека, отметка о продаже и штамп магазина в паспорте.

Модель прицела	Дата изготовления	Дата продажи	Штамп магазина, подпись

AIRGUNSTORE.RU
AIRGUNSTORE.RU