PATRIOT

ОПТИЧЕСКИЕ ПРИЦЕЛЫ

AIRGUNSTORE.RU
AirgunStore.ru

«PATRIOT»
ОПТИЧЕСКИЕ ПРИЦЕЛЫ

- Высококачественный прицел для спортивной стрельбы и охоты.
- Высокая устойчивость к мощной отдаче при стрельбе из крупнокалиберного оружия
- Подходят для оружия с большой дульной энергией вылета пули
- Имеет прочный цельнометаллический корпус
- Ударопрочный и износостойкий, цельнометаллический, влагозащищенный корпус, выдерживает мощную ударную нагрузку
- Многослойное просветляющее покрытие, обеспечивает отличную яркость и четкость изображения
- Гравированная прицельная сетка Mil-Dot на стекле (модели с артикулом «G»)
- Подсветка прицельной сетки красного и зеленого цветов

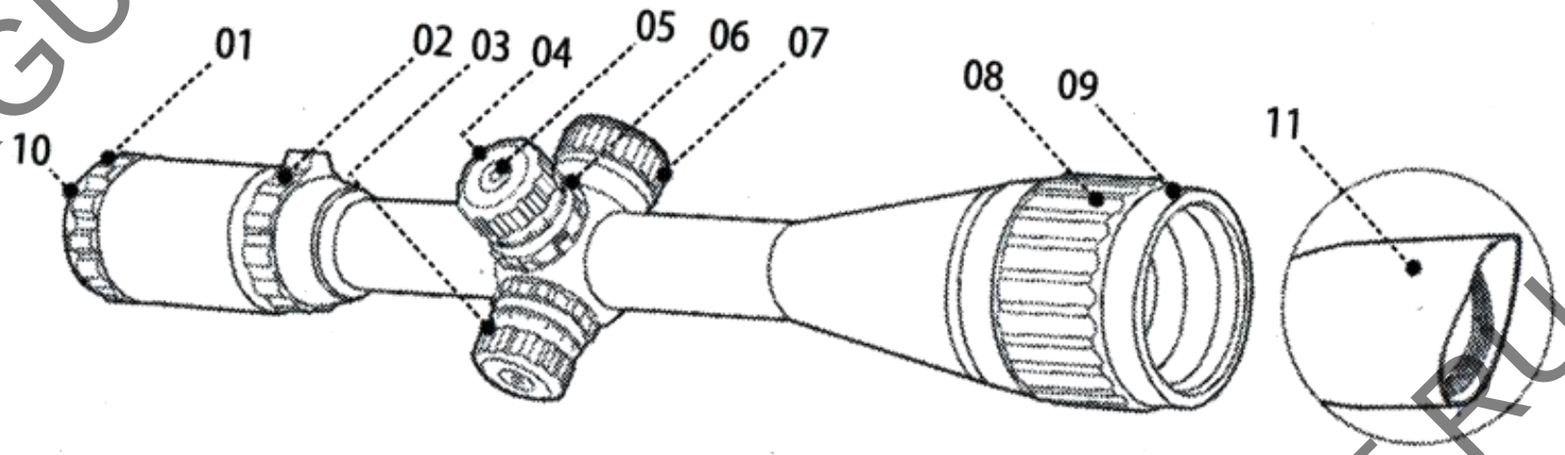

1. Регулировка диоптрии
2. Регулировка кратности (у моделей с переменной кратностью)
3. Барабанчик горизонтальных поправок
4. Барабанчик вертикальных поправок
5. Регулировочный винт
6. Кольцо фиксации поправок
7. Барабанчик регулировки яркости подсветки сетки (у моделей с подсветкой сетки) или регулировка параллакса (у моделей с боковой регулировкой параллакса)
8. Кольцо отстройки параллакса (у моделей АО с отстройкой параллакса на объективе)
9. Защитное кольцо
10. Окуляр
11. Бленда

Надежная цельная трубка для использования в любой местности в любую погоду

AIRGUNSTORE.RU
AIRGUNSTORE.RU

- Прецизионное изготовление из авиационного алюминиевого сплава.
- Полная герметичность и заполнение азотом, предотвращающее запотевание оптики.
- Идеально подходит для использования в любой местности в любую погоду.

Герметично закрытые механизмы и барабанчики боковой и вертикальной поправки

- Для предотвращения проникновения внутрь влаги и запотевания механизмы боковой и вертикальной поправки оснащены уплотнителями, которые анодированы машинным способом.
- Поправки вносятся очень просто, т. к. пальцы (даже в перчатках) легко удерживают барабанчики благодаря их конструкции.
- Постоянная точность цены щелчка, равная 1/8 MOA, обеспечивает меткую и стабильную стрельбу.

Многослойное покрытие линз для оптимального светопропускания

- Уникальное высокотехнологичное покрытие линз увеличивает светопропускание, оптимизирующее оптические свойства.
- Многослойное покрытие позволяет максимально полно использовать рассеянный свет для обеспечения наилучшего разрешения и четкости изображения.

Широкое поле зрения с тактической сеткой Mil-Dot (только у моделей с возможностью определения дистанции)

- Широкое поле зрения и четкое изображение по всей площади линзы способствует быстрому улавливанию цели даже на периферии изображения
- Точная тактическая сетка Mil-Dot позволяет стрелку оценить дистанцию до цели и повышает меткость.

Сетка с красной или красной/зеленой подсветкой (у моделей с подсветкой сетки)

- Регулируемая яркость подсвечиваемой сетки обеспечивает оптимальную четкость сетки при различных условиях освещенности, повышая меткость в условиях дневного и сумеречного света.

Типы прицельных сеток

- В зависимости от модели прицела могут применяться разный тип прицельной сетки. Duplex (состоит из тонкого перекрестия по центру), Mil-Dot, Target Dot (представляет собой отдельную точку посередине поля прицела), Circle Dot (представляет собой круг с точкой в центре).

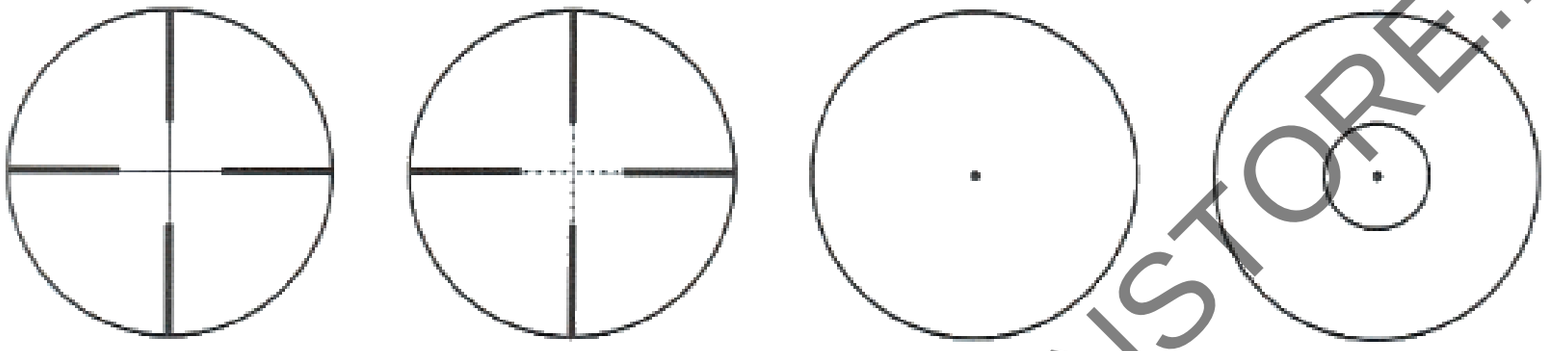

Определение дистанции (для моделей с прицельной сеткой Mil-Dot)

Стандартная прицельная сетка Mil-Dot имеет обычно 4 точки с каждой стороны перекрестия, предоставляя 9 разных прицельных точек как по вертикали, так и горизонтали. Если считать2 внутренних конца перекрестия, получаем 11 прицельных точек. Наша прицельная сетка 24 Mil-Dot имеет по 6 точек с каждой стороны перекрестия, предоставляя 13 прицельных точек, а если считать концы – то все 15.

- Для правильного определения расстояния необходимо обладать данными о ширине и высоте цели.
- 1 мил на стекле прицела соответствует расстоянию от центра одной отметки до центра следующей

AIRGUNSTORE.RU
AIRGUNSTORE.RU

- Настройте силу приближения прицела согласно инструкции к вашей модели прицела. Взгляните на цель через прицел, поместите центр отметки на один край цели и измерьте расстояние до противоположного края цели.
- Измерив цель в мил, в зависимости от модели прицела, воспользуйтесь нижеприведенной формулой для определения расстояния до цели. Пример находится ниже (ищите дополнительные сведения по формуле в инструкции к своей модели прицела):

$$\frac{\text{Высота или Ширина цели в метрах} \times 1000}{\text{Высота или Ширина цели в милях}} = \text{Расстояние в метрах (1 м = 1,0936 ярдов)}$$

Установка прицела

Перед установкой прицела обязательно проверьте, что ваша винтовка разряжена, не стоит на боевом взводе и стоит на предохранителе. Всегда соблюдайте технику безопасности при обращении с оружием.

1. Используйте только высококачественные кронштейны или кольца нашего производства «PATRIOT»
2. Установите кронштейн-моноблок или кольца на крепежные приспособления винтовки (предпочтительнее использовать кронштейн-моноблок, так как он обеспечивает высокую прочность крепления прицела к основанию винтовки)
3. Снимите верхние полукольца и положите прицел на открытые нижние полукольца закрепленных оснований. Установите верхние полукольца обратно и крепко затяните винты пальцами.
4. Приложите винтовку к плечу в вашей естественной стойке для стрельбы. Отрегулируйте удаление выходного зрачка, чтобы видеть через прицел все поле зрения.
5. Найдя наилучшее удаление выходного зрачка, поверните прицел так, чтобы вертикальные перекрестия сетки оказались перпендикулярны винтовке
6. Затяните винты на кольцах, чтобы крепко зафиксировать прицел.

➢ **Внимание:** Не затягивайте винты с излишней силой, чтобы не повредить корпус прицела.

Прицел готов к пристрелке

Настройка прицела (пристрелка)

1. Цель начальной установки прицела заключается в совпадении точки прицеливания и точки попадания от выпущенной из винтовки пули. Прежде чем производить начальную настройку прицела, ознакомьтесь внимательно с инструкцией.

2. Колесо вертикальной и горизонтальной поправки имеет особую винтовую форму. Для проведения настройки в комплекте имеется универсальный гаечный ключ.

3. Блокировка.

➢ **Важно: На новом прицеле запирающие кольца изначально заблокированы.**

Закрепите кольцо блокировки, повернув его по часовой стрелке на 40-70 градусов. Следите за тем, чтобы не перекрутить. Когда кольцо закреплено, колесо вертикальной и горизонтальной поправки заблокировано. Колесо не поворачивается, чтобы не сбить настройки.

4. Начальная настройка прицела.

Снимите колесо настройки с блока, повернув запирающее кольцо против часовой стрелки на 40-70 градусов. Теперь колесо вертикальной / горизонтальной поправки можно поворачивать.

4.1. Поместите цель на расстоянии 100 ярдов (35 ярдов для прицелов на пневматическом оружии).

AIRGUNSTORE.RU
AIRGUNSTORE.RU

4.2. Идеально использовать устойчивое приспособление, как например сошку или стрелковый стол, установить прицел на максимальное приближение, прицелиться на центре цели и выпустить пробный выстрел, если это позволяют обстоятельства.

4.3. Если точка попадания пули совпадает с центром цели, значит прицел настроен правильно. Если это не так, необходимо вручную настроить прицельную сетку, регулируя вертикальную и горизонтальную поправку по следующей схеме:

- Вертикальная поправка – ослабьте кольцо фиксации поправок с правой стороны прицела. Поверните регулировочный барабанчик в нужном направлении. Один клик в любом направлении равен 1/4 дюйма на 100 ярдов. Затяните кольцо фиксации поправок.
- Горизонтальная поправка – ослабьте кольцо фиксации поправок с правой стороны прицела. Поверните регулировочный барабанчик в нужном направлении. Один клик в любом направлении равен 1/4 дюйма на 100 ярдов. Затяните кольцо фиксации поправок

4.4. После настройки вертикальной и горизонтальной поправки, произведите очередной пробный выстрел, если это позволяют обстоятельства. Продолжайте производить настройку и пробные выстрелы, пока точка прицеливания не совпадет с точкой попадания в центре цели. Этот процесс может быть весьма утомительным, но он крайне важен для точной стрельбы.

➢ **Внимание:** Каждый клик перемещает точку прицеливания на количество приведенных в таблице ниже показателей.

Перемещение в дюймах при регулировке по кликам вертикальной и горизонтальной поправки.

Модели 1/4 за клик на 100 ярдов

25 ярдов	35 ярдов	50 ярдов	100 ярдов	200 ярдов
1/16	7/80	1/8	1/4	1/2

➢ **Внимание:** Поскольку климатические условия, такие как высота над уровнем моря, температура, ветер и дождь могут оказывать влияние на пули и траекторию полета, могут возникнуть некоторые отклонения от точных настроек во время стрельбы.

Отстройка от параллакса и фокусировка

1. Наведите прицел на вашу мишень. Настройте окуляр, пока перекрестие и мишень не будут предельно резкими.
2. Поверните колесо отстройки от параллакса, выставив желаемое расстояние, пока мишень не будет максимально резкой, а центр перекрестия не останется на мишени при наклоне головы из стороны в сторону.

➢ **Внимание:** Фокусировка будет отличаться индивидуально, и соответственно требовать различных настроек диоптра. Настройки также будут различаться в зависимости от того, носит человек очки или нет.

Установка бленды объектива

Вкрутите соответствующую бленду спереди объектива

Установка яркости подсветки прицельной сетки (у моделей с подсветкой сетки)

Поверните колесо настройки подсветки прицельной сетки для установки яркости и выбора цвета подсветки. Батарейка (включена) в виде таблетки. При смене батарейки вставлять новую необходимо полюсом + вверх.

Уход и обслуживание прицела

AIRGUNSTORE.RU
AIRGUNSTORE.RU

- Постарайтесь не ронять и не ударять прицел после его пристрелки.
- Надевайте защитные колпачки, когда не пользуетесь прицелом.
- Мягкой щеткой удаляйте любую пыль или песок с металлического корпуса прицела, чтобы на его покрытии не было царапин.
- Протирайте линзы чистой фланелевой тряпочкой, чтобы они были чистыми и сухими. Не чистите линзы и не прикасайтесь к ним пальцами или ногтями.
- Если вы не пользуетесь прицелом, храните его в прохладном сухом месте. Не допускайте контакта прицела с кислотами, щелочами или корродирующими химикатами.
- Не пытайтесь смазывать какие-либо детали прицела.
- Не разбирайте прицел. Не отсоединяйте и не ослабляйте крепление винтов или деталей. Любое подобное действие приведет к отмене гарантии.

➢ **Внимание:** Взгляд на солнце может привести к серьезному повреждению глаз. Никогда не смотрите на солнце через прицел.

Гарантия

Гарантийный срок эксплуатации — 12 месяцев со дня продажи прицела через торговую сеть при условии соблюдения следующих правил.

- Прицел был приобретен новым.
- Прицел не разбирался, детали/винты не отсоединялись, и их крепление не ослаблялось, над прицелом не производилось никаких действий, связанных с вмешательством в его конструкцию. Любое свидетельство подобных действий приведет к отмене гарантии.
- Прицел не подвергался неправомерной эксплуатации, не был умышленно поврежден и не использовался в целях, отличных от тех, для которых он был создан.

Для гарантийного ремонта или замены прицела требуется наличие кассового чека, отметка о продаже и штамп магазина в паспорте.

Модель прицела	Дата изготовления	Дата продажи	Штамп магазина, подпись

AIRGUNSTORE.RU
AIRGUNSTORE.RU